Modell Polifix 3 Ellipse Teilezeichnung (Stand 10/03)

Ausführung mit Cremespender (Art.-Nr.: 57-620)

Heute Maschinenfabrik

Taster **07-001**

Kantenschutz **09-014**

Bürste dunkel **01-007**

Elektro-Dose
11-517
Klemmleiste
07-014

Flansch **08-509**

Zeitrelais
03-001

Vorreinigungs-Bürste **01-022**

Motor **02-002**
Motor-Halter **10-912**

Zugentlastung
Netzkabel **08-014**

Gummiwabenmatte **04-029**
Gummiwabenmatten-Einsätze
01-803

Fuß **04-002**

Creme-Spender **17-004**

Cremespender-Halter
08-054
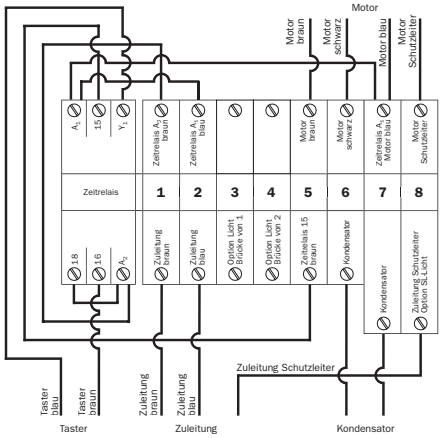
Verdrahtungsplan