# **Elégance** Teilezeichnung (Stand 09/06)

Heute Maschinenfabrik

Elektro-Dose **07-005**
Klemmleiste **07-014**
Zeitrelais **03-001**

Alu-Drücker **05-504**
Elekto-Schalter **07-030**

Vorreinigungsbürste
Rosshaar **01-014**

Motor mit Welle **02-024**

Polierbürste
dunkel **01-033**
Flansch **08-608**

Motorhalter **11-522**

Polierbürste hell **01-032**
Flansch **08-608**

Gummiwabenmatte
**04-021**

Gummiwaben-
Einsatz **01-803**

Halteschiene
**11-504**

Cremespender-Halter
schwarz **08-054**

Cremespender-Flasche
mit Ventil **17-004**
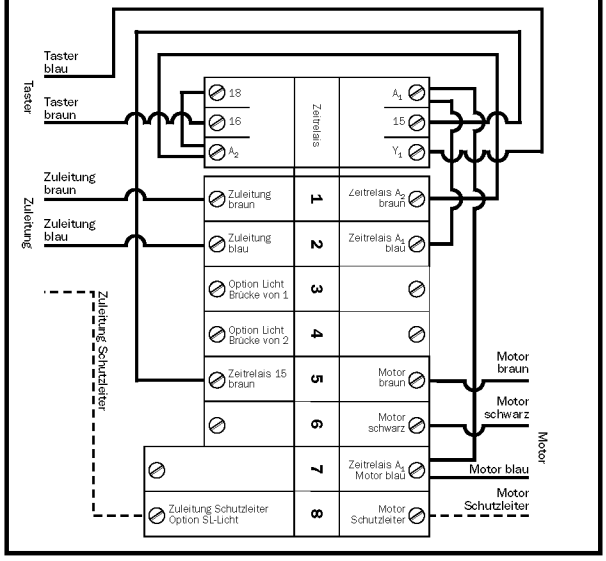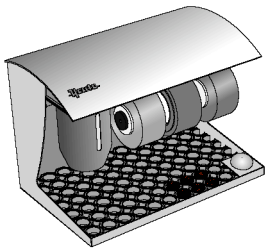
## Verdrahtungsplan