Modell Politec 6 Solar Teilezeichnung (Stand 10/03)

Heute Maschinenfabrik

Ergobügel rot **05-808**
Ergobügel blau **05-810**
Ergobügel schwarz **05-812**

Elektro-Dose
07-005
Klemmleiste
07-014

Zeitrelais
03-001

Zugentlastung Netzkabel
08-014

Elektrobox für Taster
07-008

Taster **07-015**

Polierbürste hell **01-036**

Bürsten-Flansch
08-509

Bürsten-Flansch
08-509

Motor **02-001**

Motor-Halter **11-509**

Vorreinigungs-Bürste
01-034

Gummiwabenmatten-Einsätze **01-803**

Gummiwabenmatte
04-011

Cremespender-Verkleidung
08-057

Cremespender
17-004
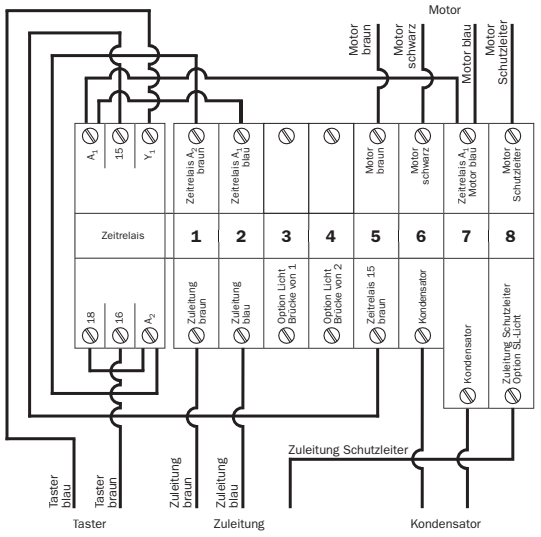
Verdrahtungsplan