Solamat 100 Teilezeichnung 1 (Stand 10/03)

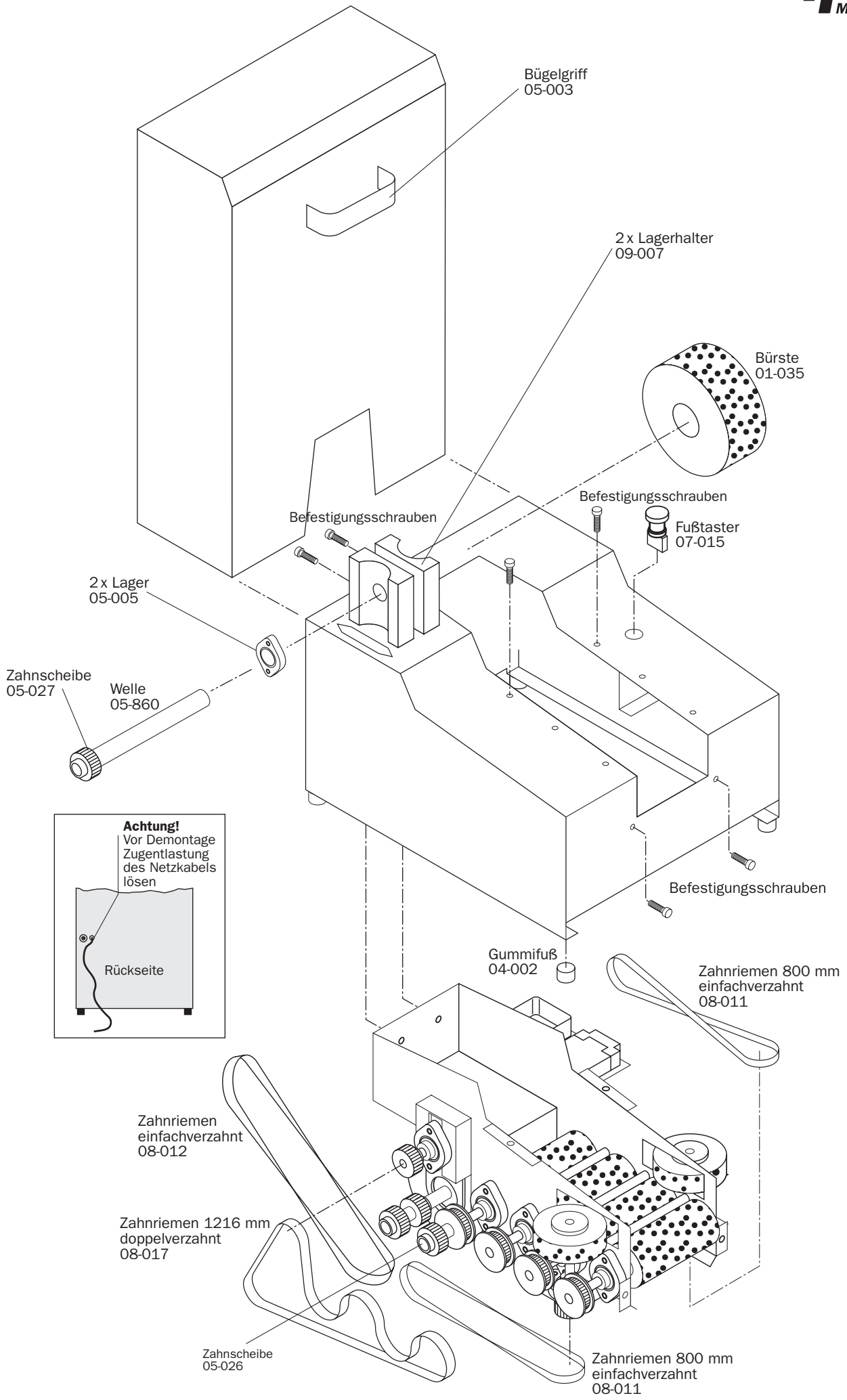

Solamat 100 Teilezeichnung 2 (Stand 10/03)
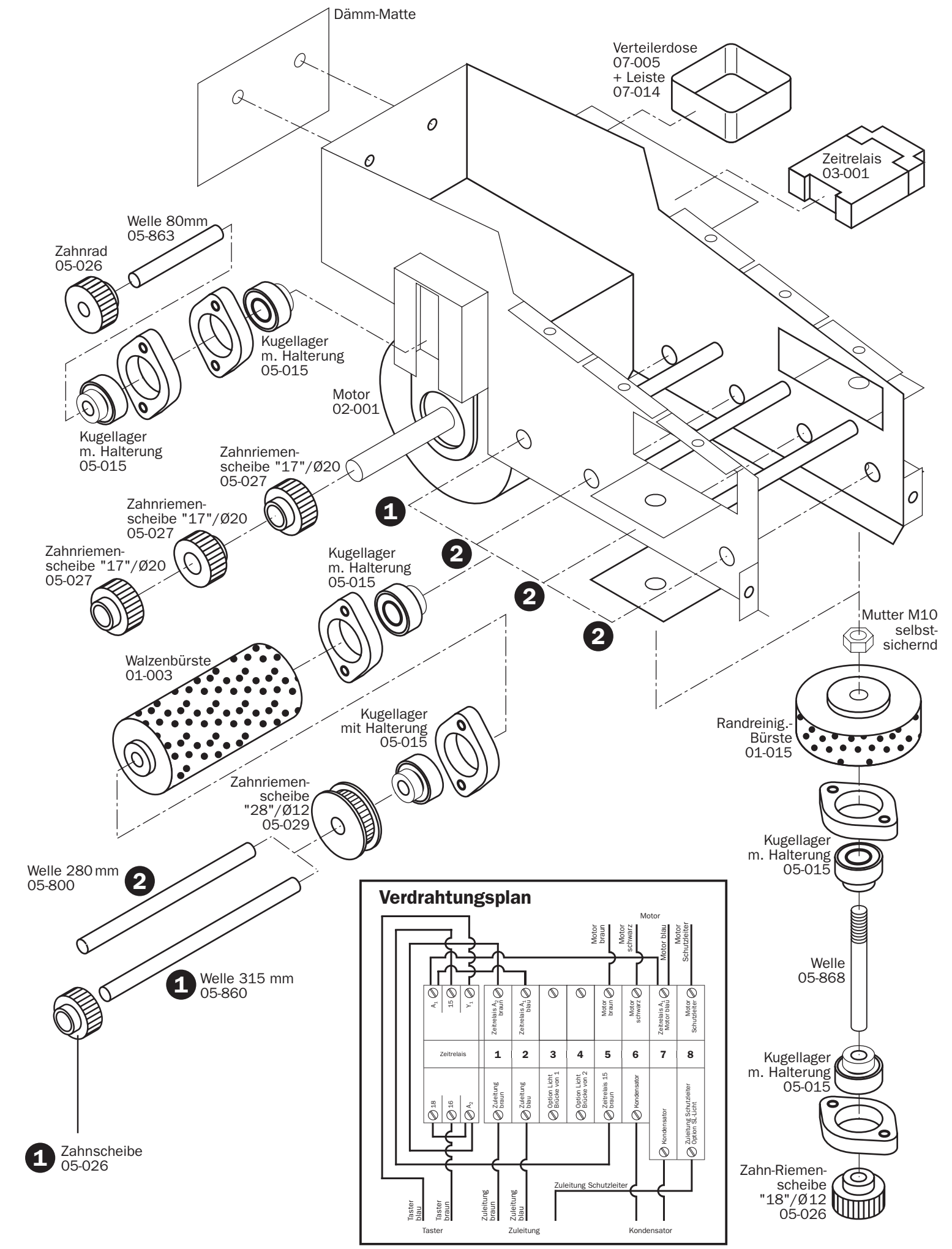
Heute Maschinenfabrik