# **Polifix 3** Spare-part-drawings

Machine Number: from 80256
Time period: from 08/2008

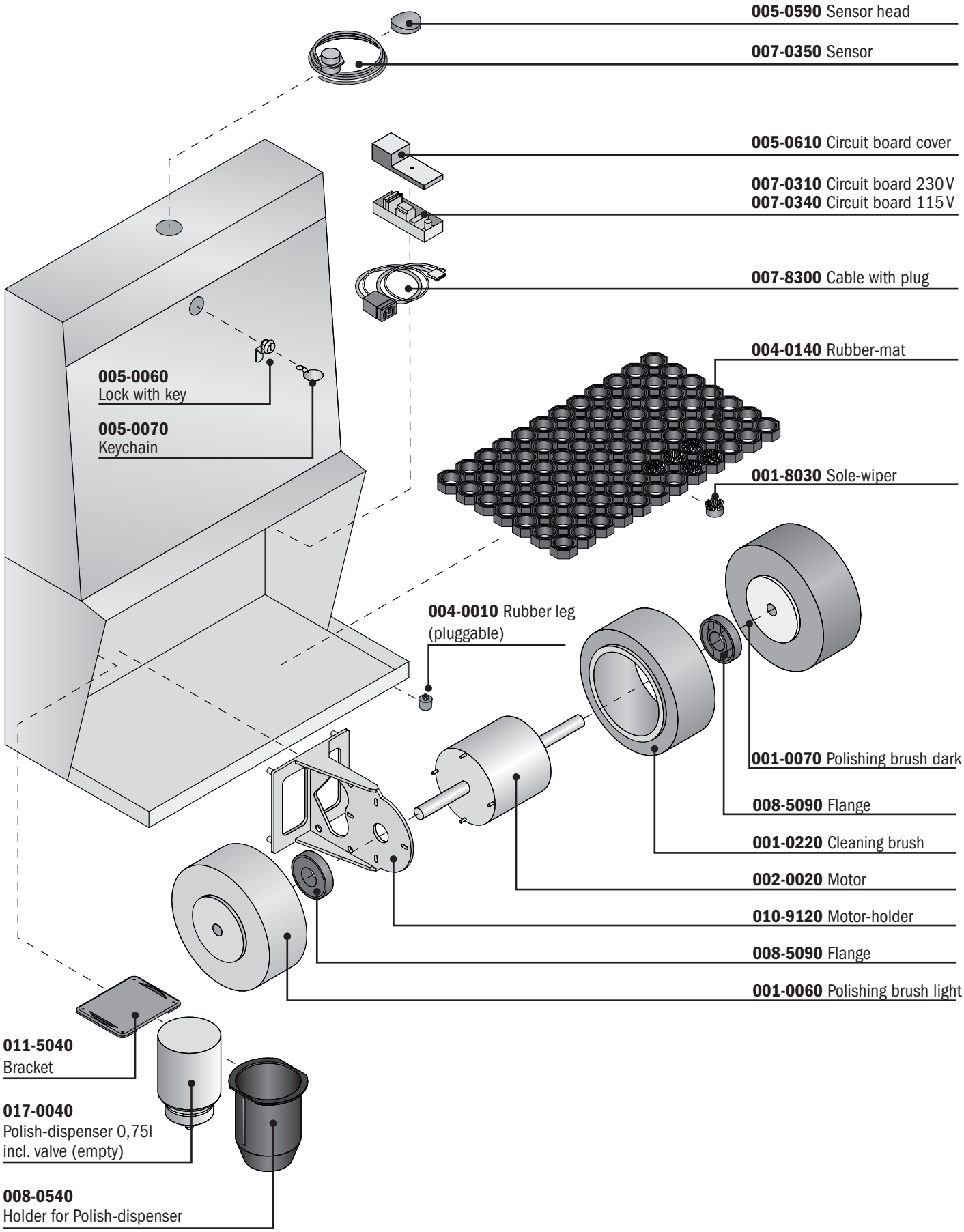


State: 07-2009 · Document-No.: 036-000001
www.heute-gmbh.de · info@heute-gmbh.de
Tel.: +49-212-380 310 · Fax: +49-212-81 80 85

Heute Maschinenfabrik